EOS® 500 M PIÈCES DÉTACHÉES

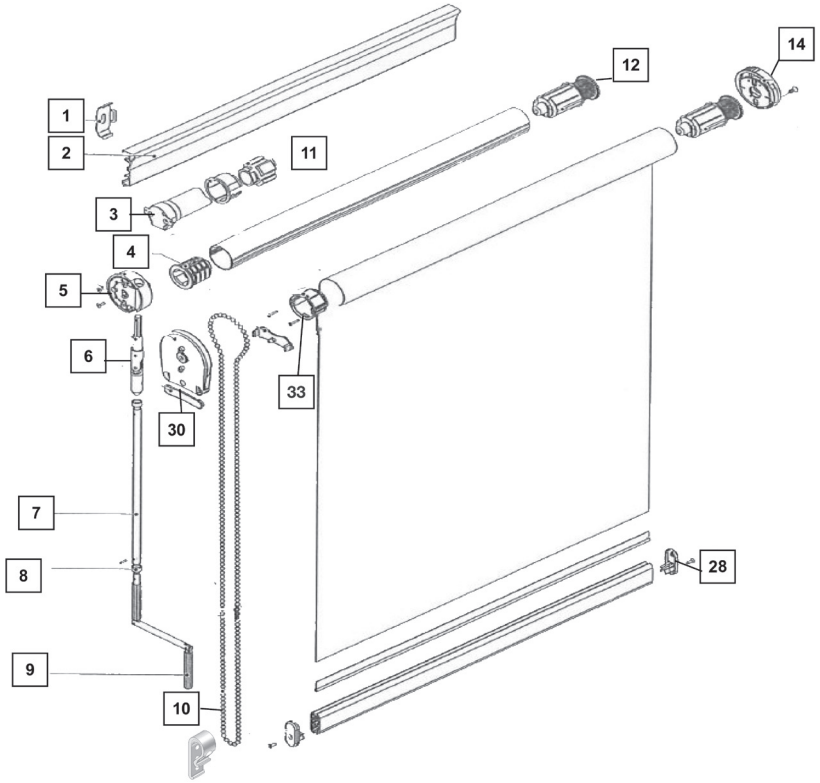

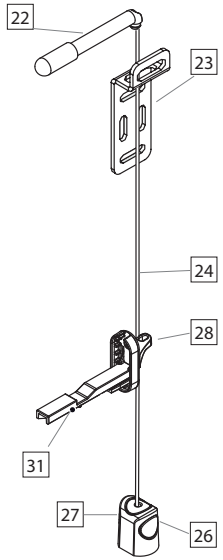

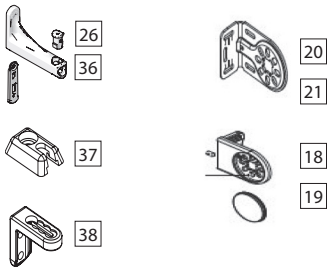

Supplément préparation de commande de pièces détachées : **8,00 € NET HT.**

A : aluminium | B : blanc | C : cristal | G : gris | N : noir | Mal : métal | ml : mètre linéaire

1	2475480000	Clip profil de montage		2,04 €	unitaire
2	2470980199	Profil de montage blanc		24,24 €	le ml
	2470987052	Profil de montage noir		22,67 €	le ml
	2470981858	Profil de montage alu		24,24 €	le ml
	2471490000	Vis pour profil		0,36 €	unitaire
3	5241058800	Moteur Sonesse 20 tours/minute		689,90 €	unitaire
	5230676300	Moteur Filaire 30 tours/minute		209,25 €	unitaire
4	2471230155	Embout tube blanc		6,18 €	unitaire
	2471230952	Embout tube gris		6,18 €	unitaire
	2471231858	Embout tube noir		6,18 €	unitaire
		Kit rallonge de manivelle lg 1500 mm		67,25 €	unitaire
37	1561150000	Support de guidage pontet tablette		1,96 €	unitaire
38	1561160000	Équerre de guidage pose de face		1,03 €	unitaire

5	2471560155	Treuil manivelle blanc		125,37 €	unitaire
	2471560952	Treuil manivelle gris		125,37 €	unitaire
	2471561858	Treuil manivelle noir		125,37 €	unitaire
6	5230703300	Genouillère		52,46 €	unitaire
10		Chaînette Ø 4,4 mm sans fin			
	2454250204	ht. 750 mm	B	3,61 €	unitaire
	2454250952		G	3,63 €	unitaire
	2454251858		N	3,63 €	unitaire
	2453970000		Ma	6,91 €	unitaire
	2454260204	ht. 1000 mm	B	4,38 €	unitaire
	2454260952		G	5,12 €	unitaire
	2454261858		N	4,14 €	unitaire
	2453980000		Mal	9,14 €	unitaire

	2454270204	ht. 1250 mm	B	4,90 €	unitaire
	2454270952		G	5,49 €	unitaire
	2454271858		N	5,31 €	unitaire
	2453990000		Mal	10,95 €	unitaire
	2453530204	ht. 1500 mm	B	5,80 €	unitaire
	2453530952		G	6,15 €	unitaire
	2453531858		N	5,73 €	unitaire
	2454030000		Mal	10,97 €	unitaire
	2453540204	ht. 2000 mm	B	7,29 €	unitaire
	2453540952		G	6,91 €	unitaire
	2453541858		N	6,91 €	unitaire
	2454180000		Mal	46,98 €	unitaire
11	2473531858	Roue et couronne		4,02 €	unitaire
12	2471290155	Embout tube blanc		8,82 €	unitaire
	2471290952	Embout tube gris		8,82 €	unitaire
	2471291858	Embout tube noir		8,82 €	unitaire
14	2471260155	Pièce d'ajustement blanc		9,71 €	unitaire
	2471260952	Pièce d'ajustement gris		9,71 €	unitaire
	2471261858	Pièce d'ajustement noir		9,71 €	unitaire
18	2471087060	Applique de pose bicolore design		30,32 €	unitaire
19	2471160155	Couvercle pour applique design blanc		1,36 €	unitaire
	2471160952	Couvercle pour applique design gris		1,36 €	unitaire
	2471161858	Couvercle pour applique design noir		1,36 €	unitaire
20	2471020199	Applique de pose blanc		6,41 €	unitaire
	2471027052	Applique de pose gris		6,41 €	unitaire
	2471021858	Applique de pose noir		6,41 €	unitaire
21	2471140155	Couvercle pour support blanc		1,69 €	unitaire
	2471140952	Couvercle pour support gris		1,69 €	unitaire
	2471141858	Couvercle pour support noir		1,69 €	unitaire
22	2453390155	Tendeur de câble blanc		10,76 €	unitaire
	2453390952	Tendeur de câble gris		10,99 €	
23	2471810199	Applique de pose haute guidage blanc		2,54 €	unitaire
	2471811858	Applique de pose haute guidage noir		2,54 €	unitaire
	2471817052	Applique de pose haute guidage gris		2,54 €	unitaire
	2471727052	pour support design anodisé		2,66 €	unitaire
24	2451107178	Câble de guidage 1,6 mm		6,06 €	ml
26	2471770155	Couvercle blanc pour applique guidage		0,99 €	unitaire
	2471770952	Couvercle gris pour applique guidage		0,99 €	unitaire
	2471771858	Couvercle noir pour applique guidage		0,99 €	unitaire
27	2471617060	Applique guidage Design alu universelle		18,91 €	unitaire
28	2471600155	Embout de Bdc guidé blanc		5,20 €	unitaire
	2471600952	Embout de Bdc guidé gris		5,20 €	unitaire
	2471601858	Embout de Bdc guidé noir		5,20 €	unitaire
30	2471240155	Treuil chaînette blanc		16,98 €	unitaire
	2471240952	Treuil chaînette gris		16,98 €	unitaire
	2471241858	Treuil chaînette noir		16,98 €	unitaire
	2471270155	Couvercle du treuil chainette blanc		0,60 €	unitaire
	2471270952	Couvercle du treuil chainette gris		0,60 €	unitaire
	2471271858	Couvercle du treuil chainette noir		0,60 €	unitaire
31	2471747178	Rallonge embout Bdc guidé		4,27 €	unitaire
33	2471220155	Embout de tube blanc		1,10 €	unitaire
	2471220952	Embout de tube gris		1,10 €	unitaire
	2471221858	Embout de tube noir		1,10 €	unitaire
36	2472117060	Équerre rallongée Design		36,20 €	unitaire